	車名	初度登録	型式・車体番号	架装形状	
	いすゞ	R 1.8	TRG - NLR85AN-7040022	冷凍車スタンバイ付	

前登録ナンバ	車検有効期限		走行距離			積載量	荷台寸法(mm)			出品会社(神奈川 県)
自家用 多摩	R7.8.19	切れ	72,000 km			1,950 kg	L 3,020	W 1,660	H (門) 1,670 1,680	㈱ 芳 真
		抹消	タコ年月	無	一体 別体					

エンジン状態	A B C	AC	良 不良 無	ブレーキ	V	馬力	150 ps	TM	5 速	3 ペダル

ミッション・デフ(異音、油漏)	良好	キャブ廻り	リサイクル料 ¥10,440 円
フレーム関係(錆、車体番号等)	良好	ベット 有 無	ヘッドランプ HID ハロゲン
上物メーカー名年式,型式及状態等	東プレMJ22LSC	汚れ 小 中 多	補ブレーキ 段
低温 左SDスライド スタンバイ付(コード有) 床ステンレス バックアイ		シート破 有 無	特記、重点確認、他
断熱リヤ・サイド75mm -25度確認(外気23度2時間)		ETC 有 無	
総重量4985kg(5t未満)		ラジオ 良 不良	シート焦げあり
		バックモニタ 有 無	
		カラー 白黒	
標準幅・10尺		電格ミラ 有 無	

Fガラス		
要交換	良好	飛石有

記録簿	有	無

取説	有	無
メンテノート	有	無
PMマフラ証明書	適合	

燃料タンク
75L

サイドバンパー 段( ) マーカー

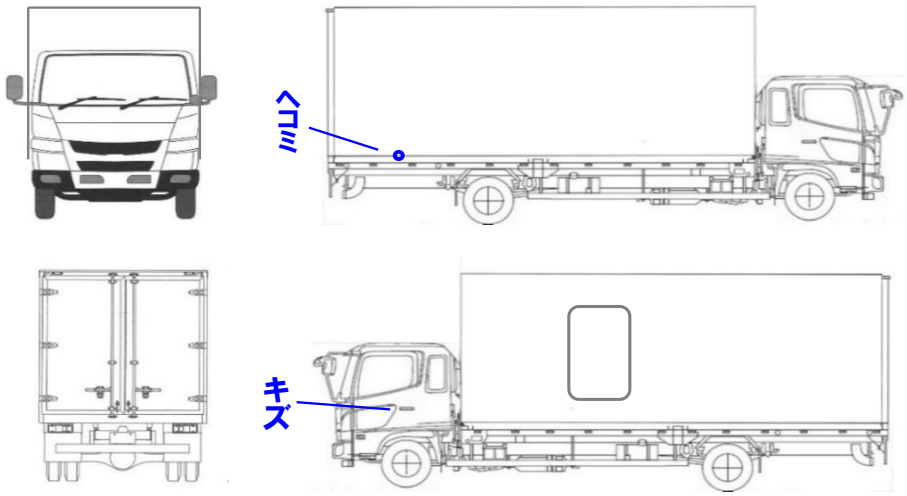

タイヤ0～10、欠、で記載

	5	7	
7	7	7	7

F サイズ	195/75R 15
R サイズ	195/75R 15
タイヤパタン	スペア 有 10